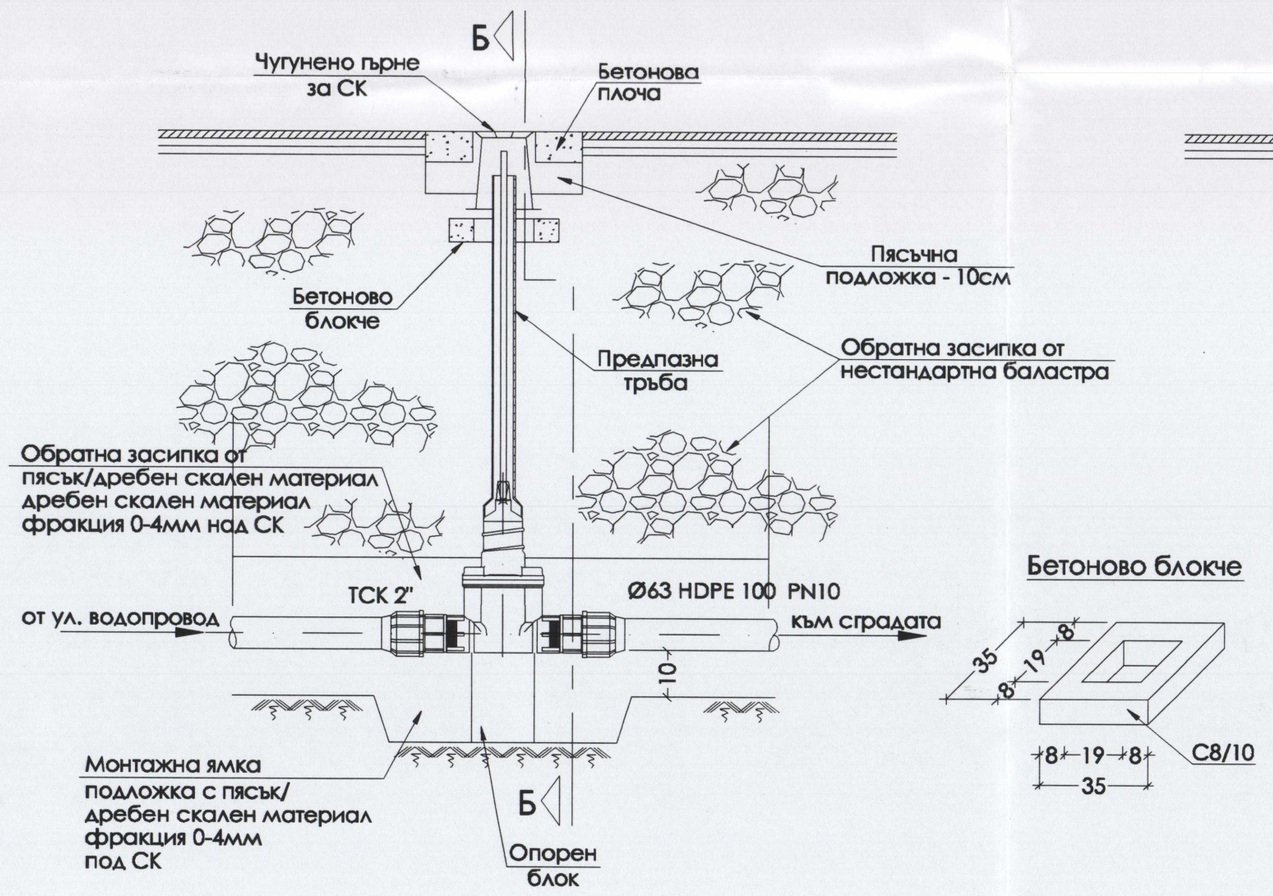
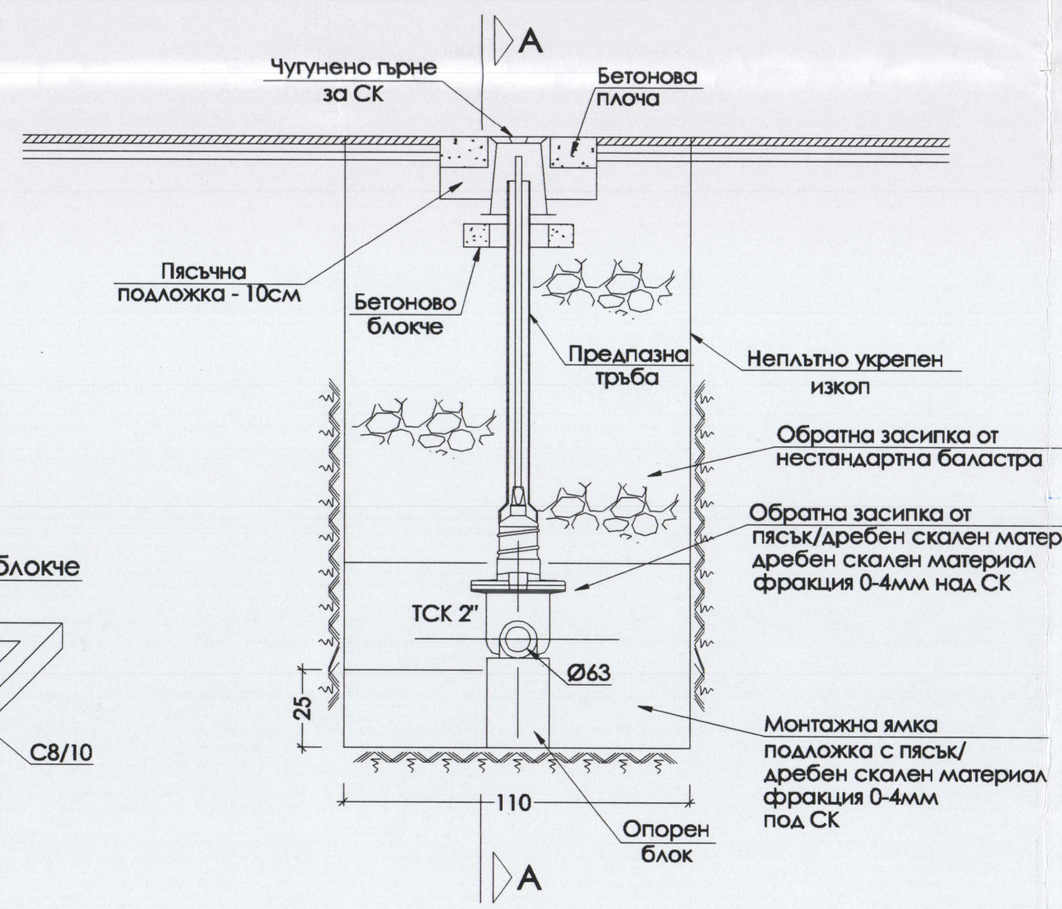
Детайл за укрепване на тротоарен спирателен кран
М1:20

Вертикален разрез А-А
М 1:20

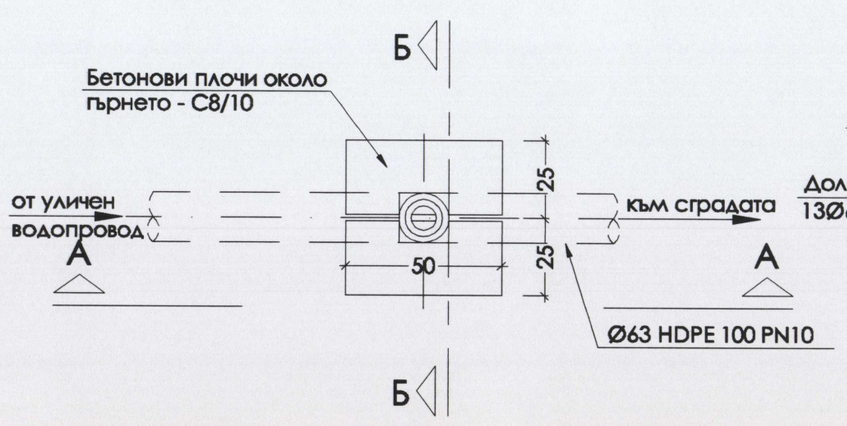


Вертикален разрез Б-Б
М 1:20



Бетоново блокче

План М 1:20



Армировка на бет. плоча М 1:20



За Инвеститора :	подпис :		
	име :		

ЕВРОПЕЙСКИ СЪЮЗ
ЕВРОПЕЙСКИ ФОНД ЗА РЕГИОНАЛНО РАЗВИТИЕ

Оперативна програма "Регионално развитие" 2007-2013
www.bgregio.eu
Инвестираме във Вашето бъдеще!
Проектът се финансира от Европейския фонд за регионално развитие и от държавния бюджет на Република България

ОПРР

This drawing is made by Archcon Project LTD. All rights reserved. It is not allowed to copy and use this drawing without the knowledge and permission of Archcon Project LTD

ИЗПЪЛНИТЕЛ :
АРХКОН ПРОЕКТ ООД
АРХКОН ПРОЕКТ ООД
ARCHCON PROJECT LTD
ул. "Ястребец" 9 бл.2 ап.6
1680 СОФИЯ тел. 02/963 00 25
e-mail: archconproject@abv.bg факс 02/866 39 57

ВЪЗЛОЖИТЕЛ: ОБЩИНА КЪРДЖАЛИ

ОБЕКТ: **Проект за основен ремонт и въвеждане на мерки за енергийна ефективност в сградата на ОУ „П.К.Яворов” в град Кърджали, УПИ I -486, кв. 21 Б, по плана на гр. Кърджали, община Кърджали, област Кърджали идент. № 40909.102.128.5**

ПРОЕКТАНТ	инж. Кр. Ракъджиева		
УПРАВИТЕЛ	арх. В. Ракъджиева		
ЧАСТ	ВОДОСНАБДЯВАНЕ И КАНАЛИЗАЦИЯ	фаза	РП
		мащаб	1:25
ЧЕРТЕЖ	ДЕТАЙЛ НА ТРОТОАРЕН СПИРАТЕЛЕН КРАН	дата	11.2014
		чертеж:	5 / 21
съгласували:		подпис :	
Конструктивна	инж. И. Маричова		
ПБЗ	инж. И. Маричова		
Архитектура	арх. П. Русев		
Електро	инж. С. Стайков		
ОВ и К	инж. Д. Ангелова		
Технология	инж. Д. Ангелова		
ЕЕ	инж. Д. Ангелова		
Геодезия	инж. Н.Ялъмов		
Пътна	инж. М. Иванова		
ПБ	инж. В. Стоянов		
ПУСО	инж. В. Стоянов		
Паркоустройство	ланд. арх. В. Симеонова		

КАМАРА НА ИНЖЕНЕРИТЕ В ИНВЕСТИЦИОННОТО ПРОЕКТИРАНЕ Регистрационен № 01187 инж. КРАСИМИРА ИВАНОВА РАКЪДЖИЕВА КИИП ВС ПЪЛНА ПРОЕКТАНТСКА ПРАВОСПОСОБНОСТ

„ЕЛАТ" ЕООД ... 0886686562 СТРОИТЕЛЕН НАДЗОР УДОСТОВЕРЕНИЕ № К-0014/04.03.2013г. Управител: ... Име: ... Подпис: ...

ОБЩИНА - КЪРДЖАЛИ ДОБРАЛИ ... 2015г. Декларация за съответствие на проекта

„Този документ е създаден в рамките на проект «Техническа помощ за развитието на град Кърджали», който се осъществява с финансовата подкрепа на Оперативна програма «Регионално развитие» 2007-2013 г., съфинансирана от Европейския съюз чрез Европейския фонд за регионално развитие. Цялата отговорност за съдържанието на публикацията се носи от Община Кърджали и при никакви обстоятелства не може да се счита, че този документ отразява официалното становище на Европейския съюз и Управляващия орган